**ANEXO 9: Exemplo de aplicação do URP1439TU com PCPT3.**

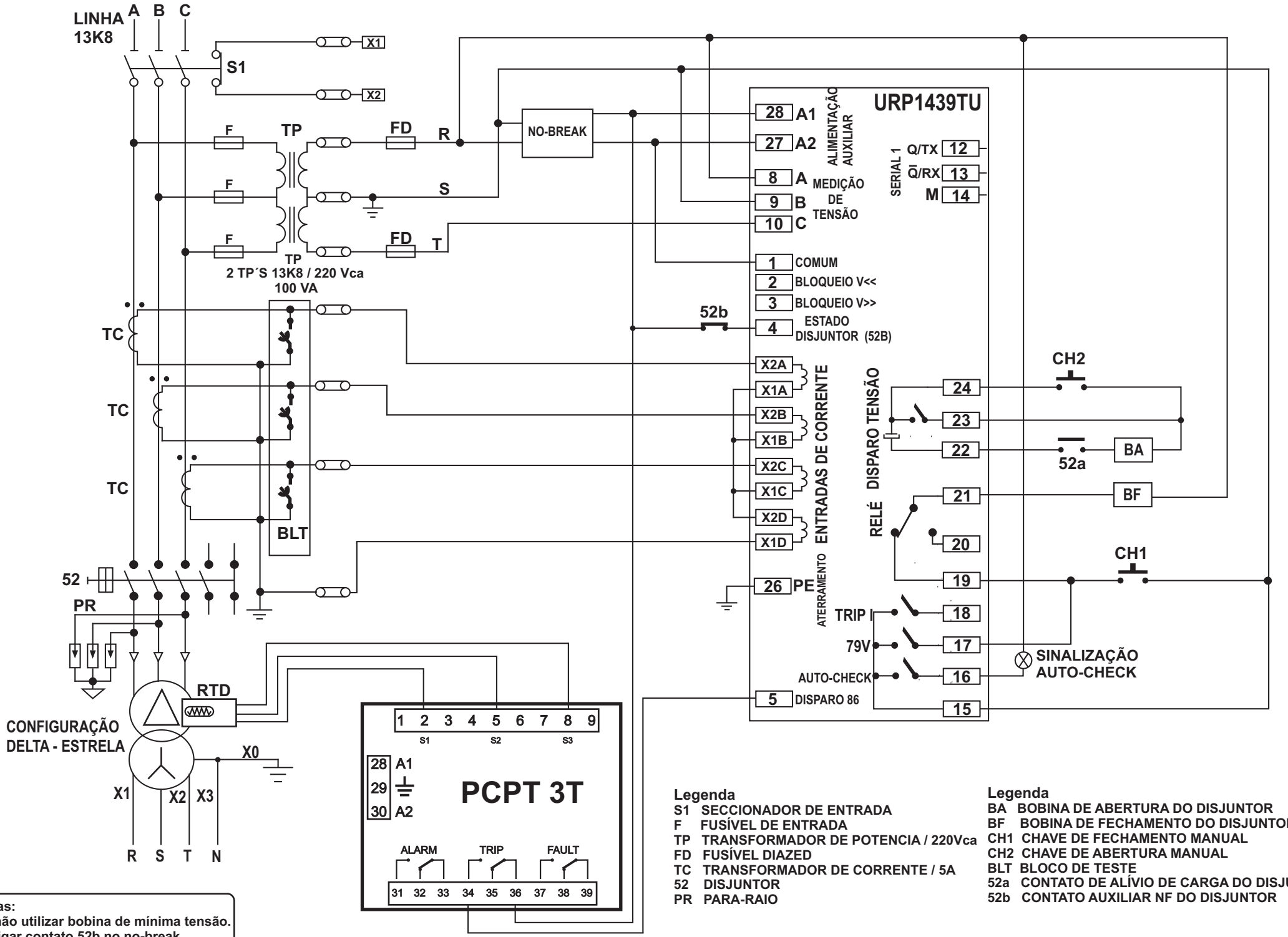


**Legenda**
S1 SECCIONADOR DE ENTRADA
F FUSÍVEL DE ENTRADA
TP TRANSFORMADOR DE POTENCIA / 220Vca
FD FUSÍVEL DIAZED
TC TRANSFORMADOR DE CORRENTE / 5A
52 DISJUNTOR
PR PARA-RAIO

**Legenda**
BA BOBINA DE ABERTURA DO DISJUNTOR
BF BOBINA DE FECHAMENTO DO DISJUNTOR
CH1 CHAVE DE FECHAMENTO MANUAL
CH2 CHAVE DE ABERTURA MANUAL
BLT BLOCO DE TESTE
52a CONTATO DE ALÍVIO DE CARGA DO DISJUNTOR
52b CONTATO AUXILIAR NF DO DISJUNTOR

**Notas:**
1 - não utilizar bobina de mínima tensão.
2 - ligar contato 52b no no-break.